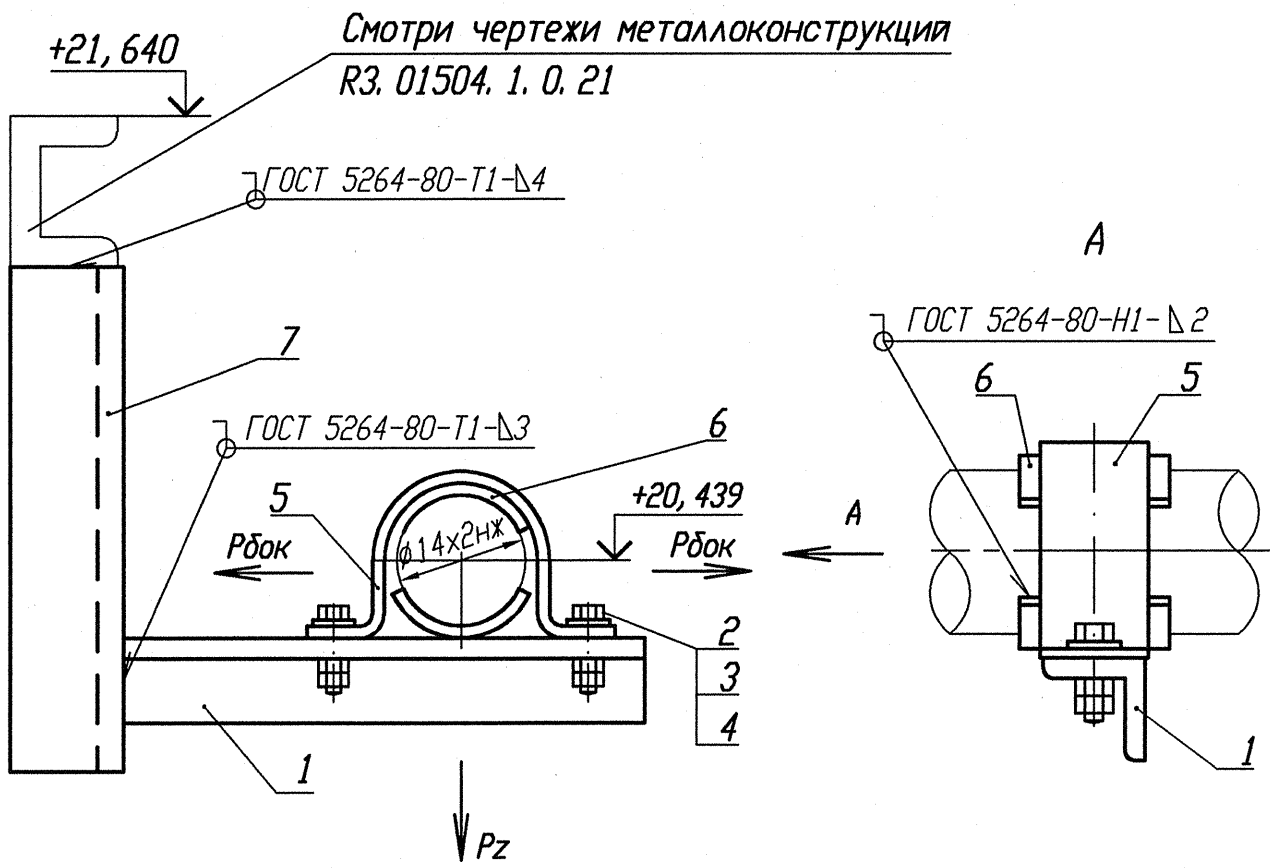


Деталь поз. 5 (Lр=100) √ (√)

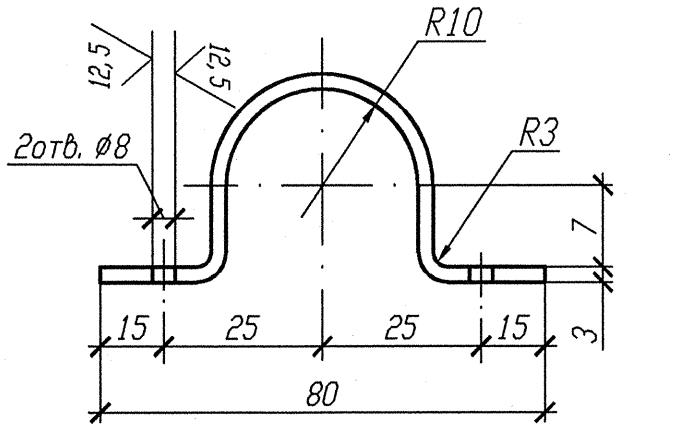


Деталь поз. 6 √ (√)

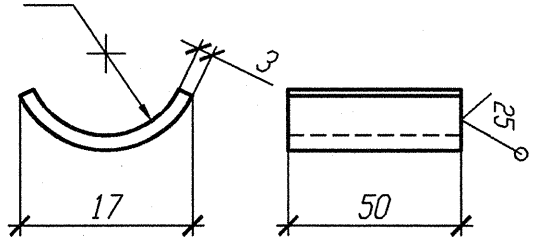


| Номер опоры | 3TV10Y255 | 3TV10Y392 |
|---|---|---|
| Нагрузка на опору Pz(кН) | 0, 058 | 0, 047 |
| Нагрузка на опору Рбок(кН) | 0, 031 | 0, 024 |
| Отметка опоры | +20, 439 | +20, 439 |

АРХИВНЫЙ ЭКЗЕМПЛЯР

Спецификация деталей

| Поз. | Обозначение | Наименование | Кол. | Материал | Масса, кг ед. | Масса, кг общ. | Примечание |
|---|---|---|---|---|---|---|---|
| 1 | ГОСТ 8509-93 | Уголок В 35х35х4 l=650 | 1 | Ст 3 пс 2-сб ГОСТ 535-2005 | 1, 365 | 1, 365 | |
| 2 | ГОСТ 7798-70 | Болт М6-6gх30. 56. 35 | 2 | 35 ГОСТ 1050-88 | 0, 009 | 0, 018 | |
| 3 | ГОСТ 11371-78 | Шайба А. 6х2. 02. Ст3пс | 2 | ОК360В-2-IV-Ст3пс ГОСТ 16523-97 | 0, 0014 | 0, 0028 | |
| 4 | ГОСТ 5915-70 | Гайка М6-6Н. 8. 35 | 4 | 35 ГОСТ 1050-88 | 0, 0026 | 0, 0104 | |
| 5 | БК-1998784 | Полухомут Б-ПН-3х100х30 | 1 | ОК360В-4-IV-Ст3сп-сб ГОСТ 16523-97 | 0, 08 | 0, 08 | |
| 6 | БК-1998785 | Прокладка Б-ПН-3х22х50 | 2 | 12Х18Н10Т-М4г ГОСТ 5582-75 | 0, 03 | 0, 06 | |
| 7 | ГОСТ 8240-97 | Швеллер 10 l=1300 | 1 | Ст 3 пс 2-сб ГОСТ 535-2005 | 11, 167 | 11, 167 | |
| | | | | | | | |
| | | | | | | | |
| | ГОСТ 2246-70 | Проволока | | СВ-04Х19Н11М3 | | - | |
| | ГОСТ 9467-75 | Электроды | | УОНИИ 13/45 | | - | |
| | | | | Итого: | | 12, 703 | |

1 Привязку опоры смотри изометрический чертеж 3TV11Z45.

2 Сварку производить по ГОСТ 5264-80.

3 Отметка трубопровода подлежит уточнению в соответствии с уклоном трубопровода.

4 Максимальная нагрузка на опору Р дана с учетом сейсмического воздействия.

5 Спецификация составлена на одну опору.

6 Изготовить два комплекта.

Инв. N подл. R3. 03732. 1. 0. 13
Лист 172

| Изм. | Кол. уч. | Лист | Nдок. | Подпись | Дата |
|---|---|---|---|---|---|
| Инж. 2к. | | Случевская | | | 12.02 |
| Пров. инж. 1к. | | Швабинский | | | 12.02 |
| Пров. вед. инж. | | Махотина | | | 12.03 |
| Н. контр. | | Краснояров | | | 13.03 |

R3. TV10. 3095. 013. 03. 00. 090

Ростовская АЭС Блок 3

Редукторное отделение
Герметичная часть
Трубопроводы отбора проб
Рр больше 2. 2 МПа

| Стадия | Лист | Листов |
|---|---|---|
| Р | 1 | 1 |

Опора скользящая направляющая
3TV10Y255, 3TV10Y392

ОАО "НИАЭП" 2013

| Инв. N подл. | Подп. и дата | Взам. инв. N |
|---|---|---|
| R3. 03732. 1. 0. 13 | 12. 03. 13 | |

Формат А3